10

Move the screen down and insert the plastic cover at the top
Déplacez l'écran vers le bas et insérez le couvercle en plastique en haut

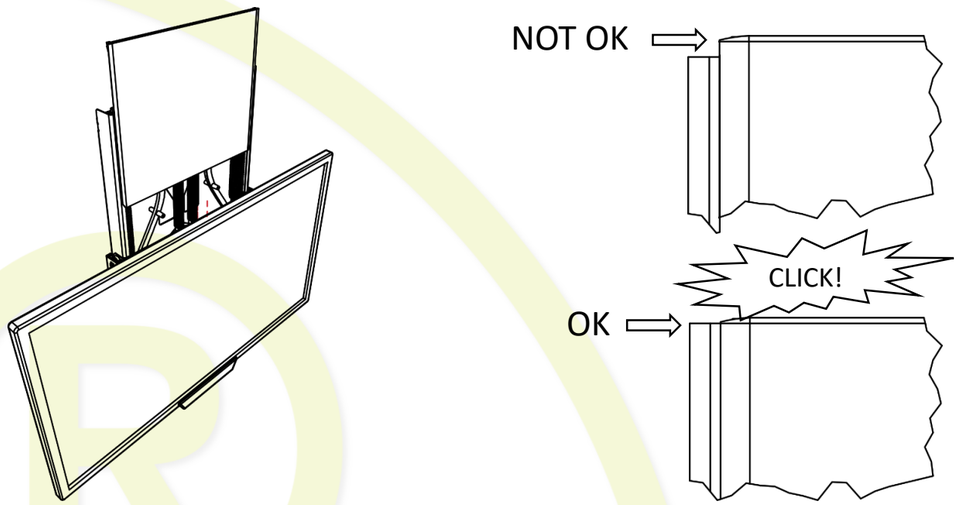

Your BalanceBox® is now ready for use!
Votre BalanceBox® est maintenant prêt à l'emploi!

Thomas Regout Inc 1445 Londonderry Drive Woodstock 30188 GA USA **Regout Balance Systems B.V.** Industrieweg 40 6219NR Maastricht The Netherlands

order number: 480A1XX

BalanceBox®
HEIGHT ADJUSTABLE MOUNTS

BalanceBox®400

Height adjustment for Touchscreens
Réglage de la hauteur pour les écrans tactiles

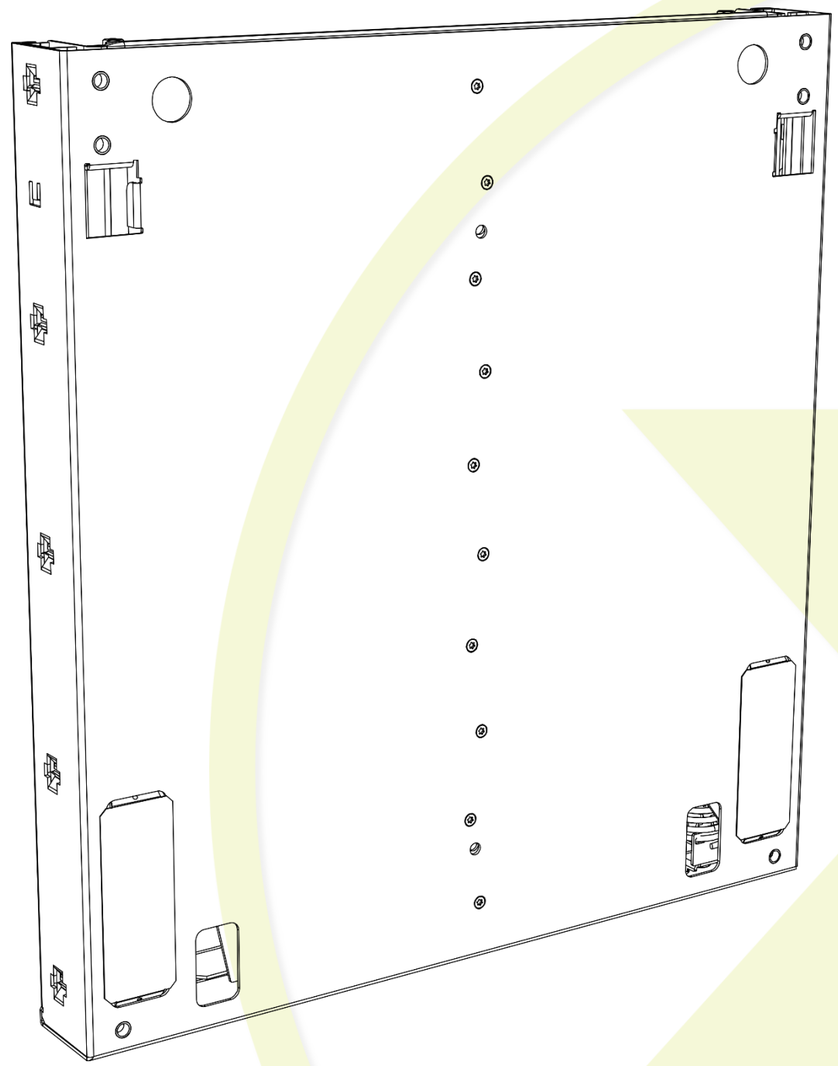

Installation manual
Instruction d'installation

Part nr. 902852-01

Safety Instructions
Instruction de sécurité

Tools needed
Outils nécessaires

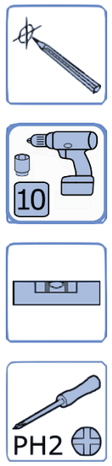

The contents of the box
Le contenu de la boîte

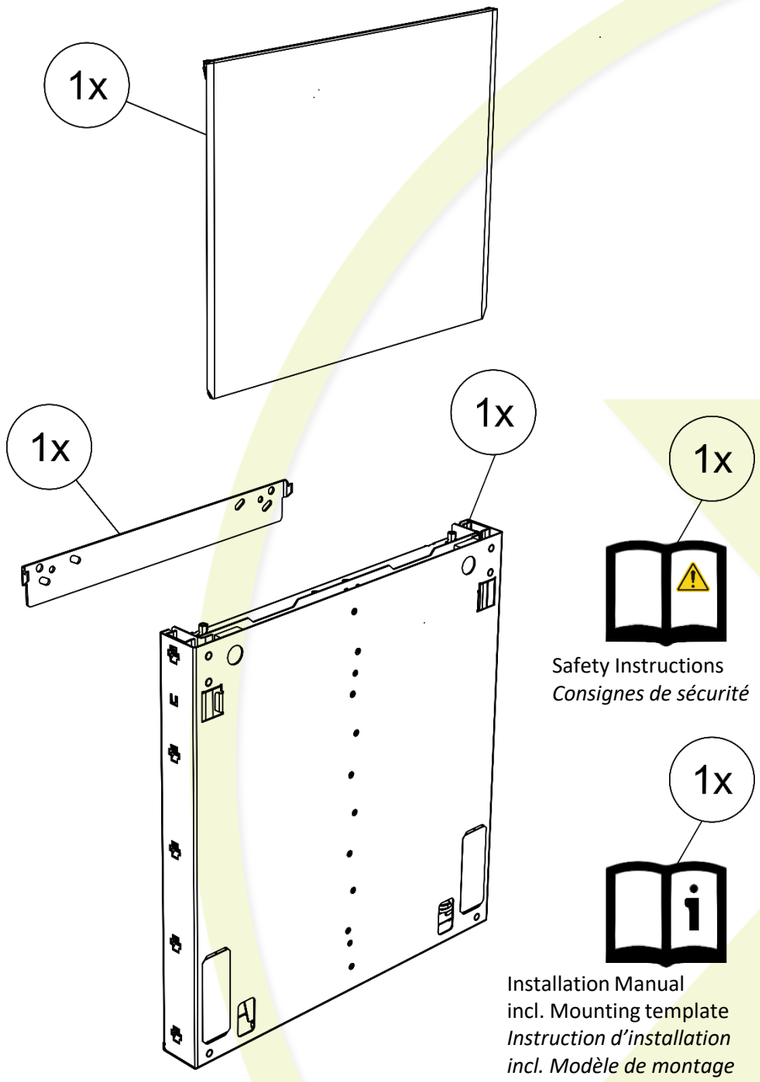

Safety Instructions
Consignes de sécurité

Installation Manual
incl. Mounting template
Instruction d'installation
incl. Modèle de montage

For more information, manuals and support please visit:
Pour plus d'informations, assistance, manuels de montage, veuillez aller sur:
www.heightadjustablemounts.com

9

Release the outer spring tension to balance the screen,
use a drill driver at low torque setting and a 10 mm socket
Desserrer les ecrous exterieur des ressorts externes pour équilibrer l'écran,
utilisez une visseuse à faible couple et une douille de 10 mm

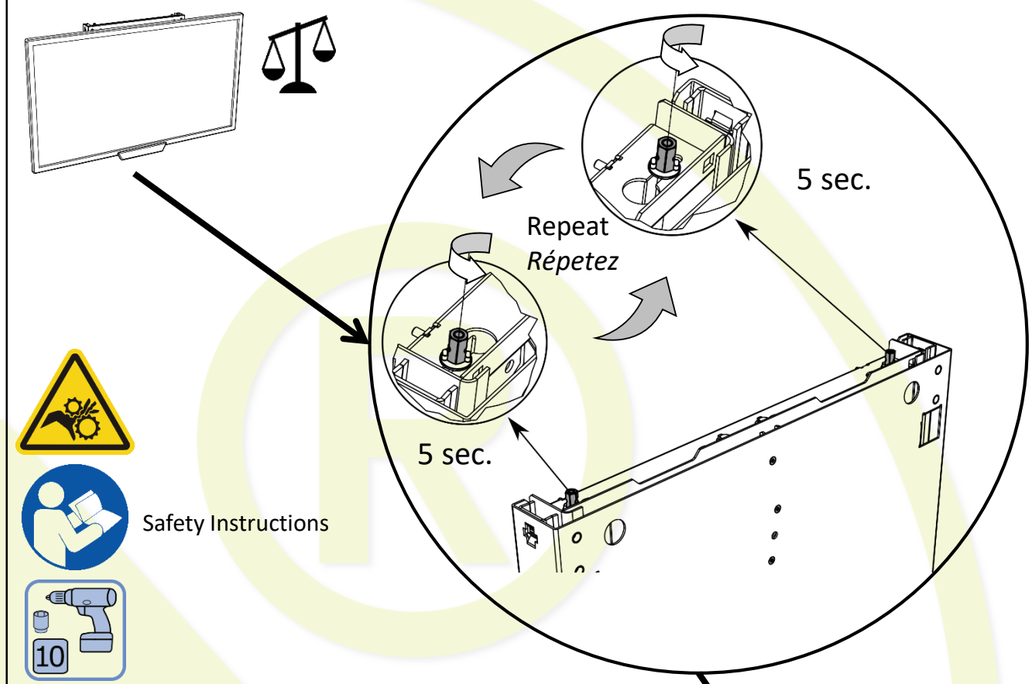

Safety Instructions

Set both springs at approximately the same height, turn counterclockwise 5 sec. left side and 5 sec. right side, repeat until the screen is nearly balanced, now fine tune the spring tension. (this may take some time!)

Régler les ressorts approximativement à la même hauteur en les tournant dans le sens inverse aux aiguilles d'une montre par séquences de 5 secondes celui de droite et celui de gauche, de manière répétée jusqu'à ce que l'écran soit presque en balance, et ensuite affiner cette balance en désserrant les ressorts par séquences plus courtes à droite et à gauche.
(cela peut prendre du temps!)

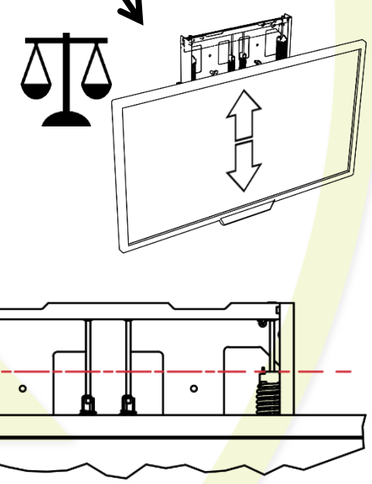

7

Mount on the wall with both screws at the bottom
Fixer au mur la partie basse du BalanceBox® par 2 vis

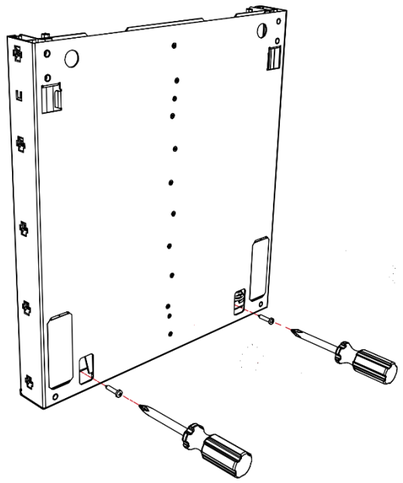

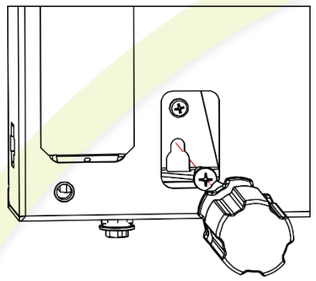

- Mounting hardware not included
- Typically use 6 mm / ¼” screws

- *Matériel de montage non inclus*
- *Utiliser 6 mm / ¼”*

8

Use one of the VESA brackets to mount the touch panel
Utilisez l'un des supports VESA pour monter le panneau tactile

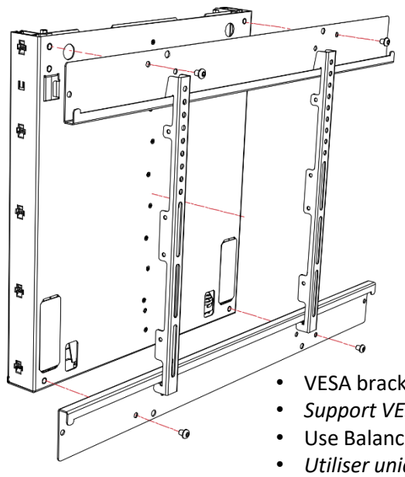

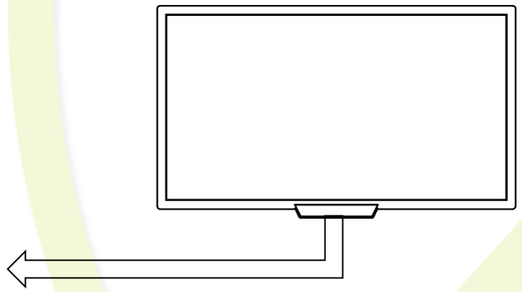

- VESA bracket NOT included
- *Support VESA NON inclus*
- Use BalanceBox® approved parts only
- *Utiliser uniquement des pièces approuvées par BalanceBox®*

1

Paste the paper mounting template level on the wall. Mark the mounting positions and drill the holes
Fixer le gabarit de montage en papier sur le mur. Marquez les positions de montage et percez les trous

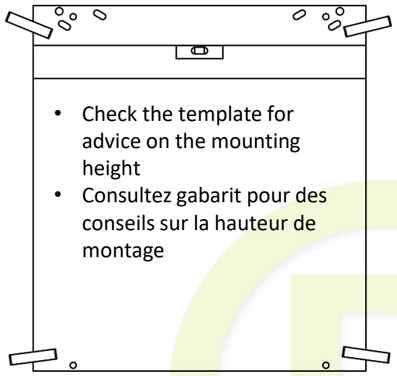

- Check the template for advice on the mounting height
- Consultez gabarit pour des conseils sur la hauteur de montage

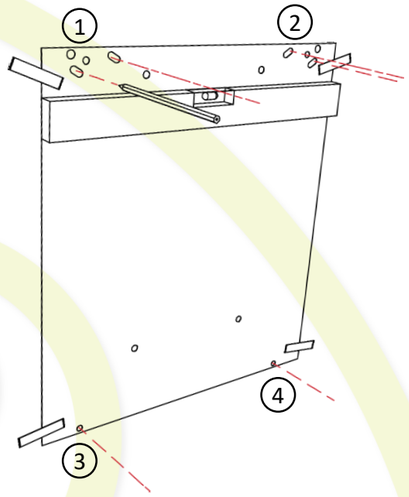

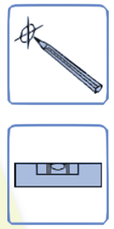

2

Mount the wall bracket level on the wall
Montez le support mural de niveau au mur

- Mounting hardware not included
- *Matériel de montage non inclus*

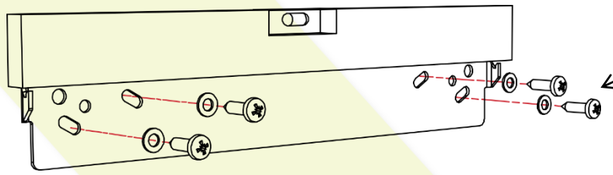

- Choose the wall mounting hardware based on the type of your wall, consult a specialist when in doubt
- *Choisissez les vis de fixation en fonction du type de mur, consultez un spécialiste en cas de doute*

3

A: Remove the plastic cover: slide the cover out at the top
A: Retirer le couvercle plastique en le coulissant par le haut

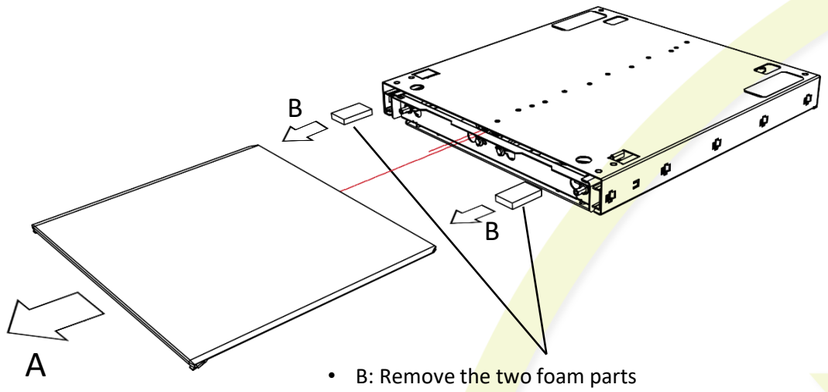

- B: Remove the two foam parts
- *B: Retirez les deux parties en mousse*

4

Hang the BalanceBox® on the wall bracket
Accrochez le BalanceBox® sur le support mural

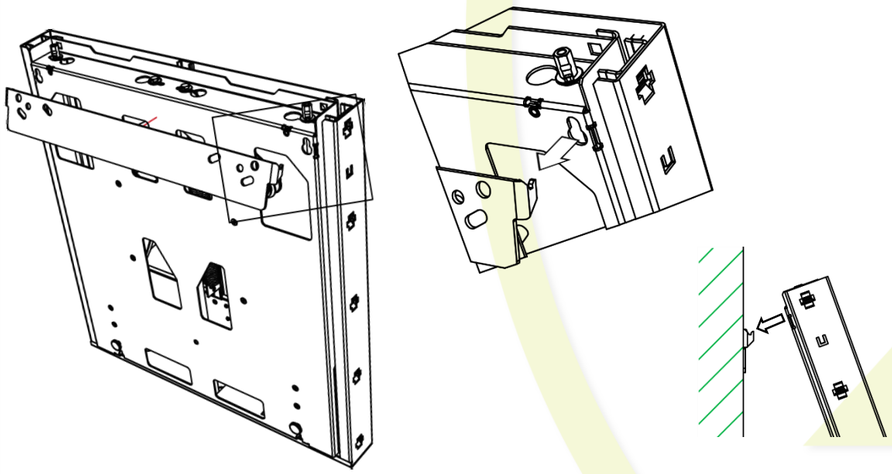

5

Tighten both lock-screws to secure the product on the bracket
Serrez les deux vis de blocage pour fixer le produit sur le support

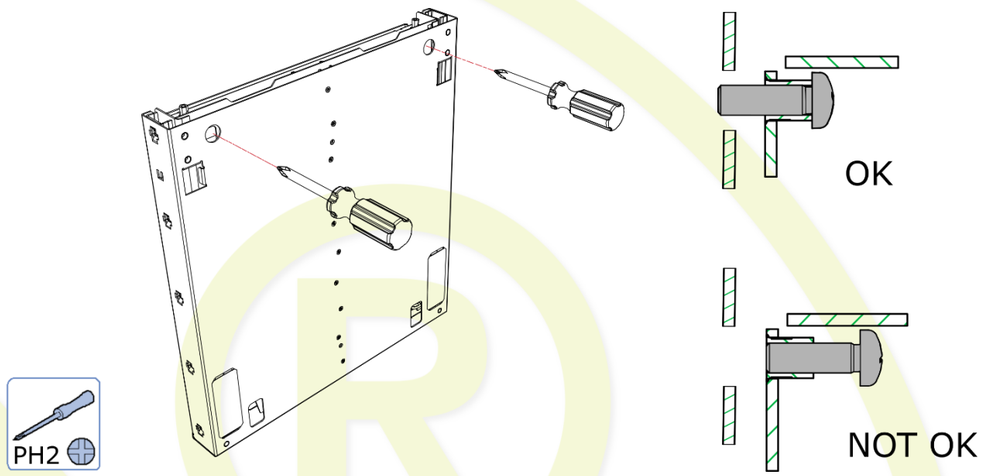

6
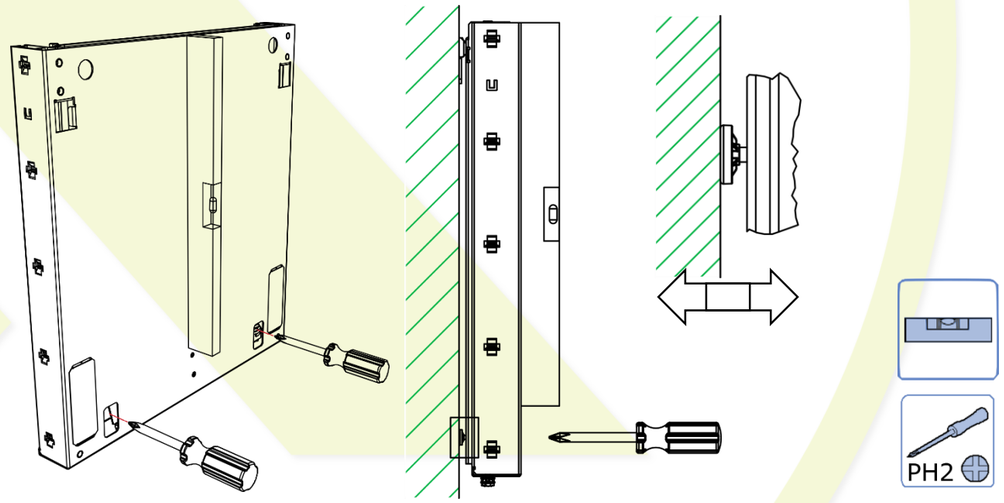
Level the BalanceBox® vertically by adjusting both feet at the bottom
Mettez le BalanceBox® à niveau verticalement en ajustant les deux vis supérieures en bas du BalanceBox®